CAME

CAME.COM

FA02024-EN

Prevodový motor pre krídlovú bránu

ATS30DGS ATS50DGS ATS30DGR ATS30DGM ATS50DGM

NÁVOD NA INŠTALÁCIU

SK Slovenčina

Pohony LM

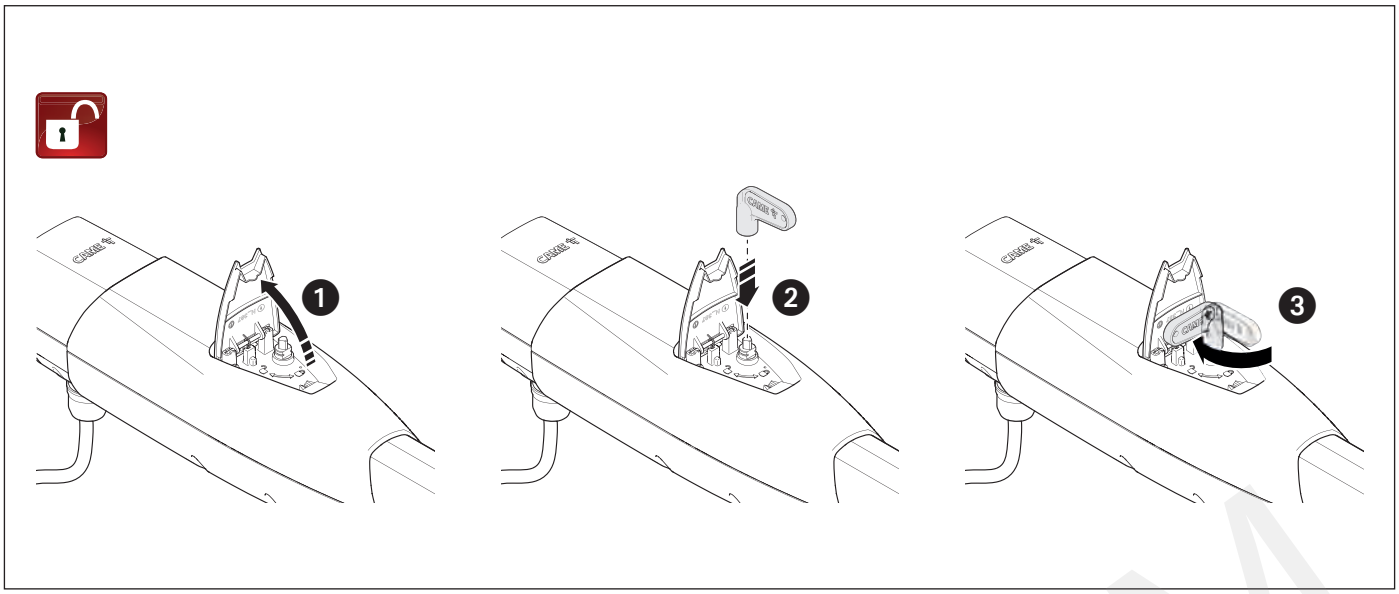

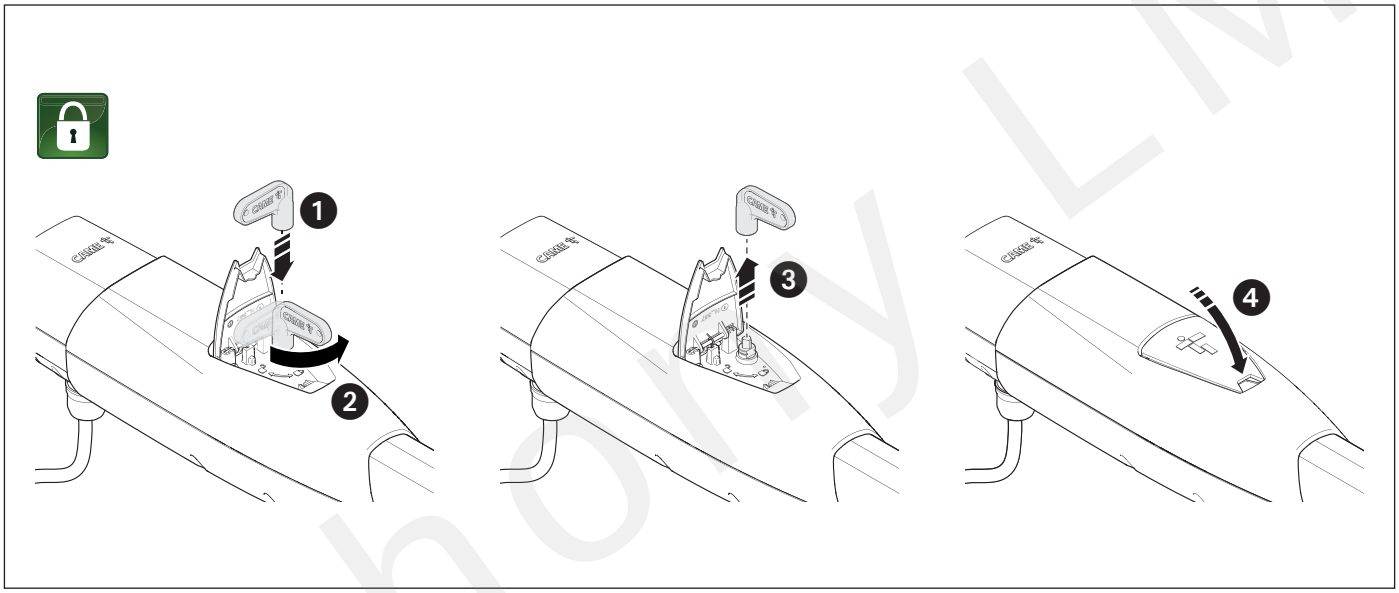

Pohony LM

VŠEOBECNÉ OPATRENIA PRE INŠTALÁTOROV

⚠ *Dôležité bezpečnostné pokyny.*

⚠ *Prosím, dodržujte všetky tieto pokyny. Nesprávna inštalácia môže spôsobiť vážne poškodenie tela.*

⚠ ***Pred pokračovaním si prečítajte aj všeobecné bezpečnostné opatrenia pre používateľov.***

Tento výrobok používajte iba na určený účel. Akékoľvek iné použitie je nebezpečné. • Výrobca nezodpovedá za žiadne škody spôsobené nesprávnym, nerozumným alebo chybným používaním. • Tento produkt je definovaný smernicou o strojových zariadeniach (2006/42/ES) ako čiastočne skompletizované strojové zariadenie. • Čiastočne skompletizované strojové zariadenie znamená zostavu, ktorá je takmer strojovým zariadením, ale ktorá sama osebe nemôže vykonávať špecifické použitie. • Čiastočne skompletizované strojové zariadenie je určené len na začlenenie do iného strojového zariadenia alebo iného čiastočne skompletizovaného strojového zariadenia alebo zariadenia alebo na ich montáž, čím sa vytvorí strojové zariadenie, na ktoré sa vzťahuje smernica o strojových zariadeniach (2006/42/ES). • Konečná inštalácia musí byť v súlade so smernicou o strojových zariadeniach (2006/42/ES) a platnými európskymi referenčnými normami. • Výrobca odmieta akúkoľvek zodpovednosť za používanie neoriginálnych produktov, čo by tiež znamenalo stratu záruky. • Všetky operácie uvedené v tomto návode musia byť vykonávané výhradne skúseným a kvalifikovaným personálom av plnom súlade s platnými predpismi. • Zariadenie musí byť nainštalované, zapojené, pripojené a odskúšané podľa správnej odbornej praxe, v súlade s platnými normami a zákonmi. • Všetky komponenty (napr. ovládače, fotobunky a citlivé hrany) potrebné na konečnú inštaláciu, aby boli v súlade so smernicou o strojových zariadeniach (2006/42/ES) a s referenčnými harmonizovanými technickými normami sú špecifikované vo všeobecnom katalógu produktov CAME alebo na webovej stránke www.came.com. • Počas všetkých inštalačných postupov sa uistite, že je odpojené napájanie zo siete. • Skontrolujte, či sú uvedené teplotné rozsahy vhodné pre miesto inštalácie. • Spotrebič musí byť napájaný napätím zodpovedajúcim hodnote uvedenej na typovom štítku. Napájanie musí byť dodávané cez systém veľmi nízkeho bezpečnostného napätia. • Neinštalujte pohon na povrchy, ktoré by sa mohli podlomiť a ohnúť. V prípade potreby doplňte kotviace body vhodnými výstužami. • Uistite sa, že žiadne priame prúdy vody nemôžu zvlhčiť výrobok na mieste inštalácie (postrekovače, čističe vody atď.). • Uistite sa, že ste pozdĺž napájacieho zdroja nastavili vhodné dvojpólové vypínacie zariadenie, ktoré je v súlade s pravidlami inštalácie. Mala by úplne prerušiť napájanie podľa podmienok príplatku kategórie III.
• Správne ohraničte celý areál, aby ste zabránili vstupu neoprávnených osôb, najmä neplnoletých osôb. • V prípade ručnej manipulácie je potrebná jedna osoba na každých 20 kg, ktoré je potrebné zdvihnúť; pri inej ako ručnej manipulácii používajte správne zdvíhacie zariadenie v bezpečných podmienkach. • Používajte vhodnú ochranu, aby ste zabránili akémukoľvek mechanickému nebezpečenstvu spôsobenému osobami, ktoré sa zdržiavajú v prevádzkovom dosahu operátora. • Elektrické káble musia prechádzať špeciálnymi rúrkami, kanálmi a káblovými priechodkami, aby bola zaručená primeraná ochrana pred mechanickým poškodením. • Elektrické káble sa nesmú dotýkať žiadnych častí, ktoré sa môžu počas používania prehriať (ako je motor a transformátor). • Pred inštaláciou skontrolujte, či je vedená časť v dobrom mechanickom stave a či sa správne otvára a zatvára. • Produkt nemožno použiť na automatizáciu žiadnej navádzanej časti, ktorá obsahuje bránu pre chodcov, pokiaľ ju nemožno aktivovať iba vtedy, keď je brána pre chodcov zabezpečená. • Dbajte na to, aby sa nikto nemohol zachytiť medzi vedený a pevný diel, keď sa vedený diel uvádza do pohybu. • Všetky pevné ovládacie prvky musia byť po inštalácii jasne viditeľné v polohe, ktorá umožňuje, aby bola vedená časť priamo viditeľná, ale ďaleko od pohyblivých častí. V prípade ovládania typu hold-to-run musí byť toto inštalované vo výške minimálne 1,5 m od zeme a nesmie byť prístupné verejnosti. • Ak ešte nie je prítomný, pripevnite permanentný štítok, ktorý popisuje, ako používať mechanizmus manuálneho uvoľnenia v jeho blízkosti. • Uistite sa, že je pohon správne nastavený a že bezpečnostné a ochranné zariadenia a ručné odblokovanie správne fungujú. • Pred odovzdaním konečnému užívateľovi skontrolujte, či systém spĺňa harmonizované normy a základné požiadavky smernice o strojových zariadeniach (2006/42/ES). • Akékoľvek zvyškové riziká musia byť jasne označené správnym značením pripevneným na viditeľných miestach a musia byť vysvetlené koncovým používateľom. • Po dokončení inštalácie umiestnite identifikačný štítok stroja na viditeľné miesto. • Ak je napájací kábel poškodený, musí byť okamžite vymenený výrobcom alebo autorizovaným strediskom technickej pomoci alebo v každom prípade kvalifikovaným personálom, aby sa predišlo akémukoľvek riziku. • Tento návod uchovajte v technickom priečinku spolu s návodmi na všetky ostatné zariadenia používané pre váš automatizačný systém. • Uistite sa, že ste konečnému používateľovi odovzdali všetky návody na obsluhu produktov, ktoré tvoria finálne strojové zariadenie. • Výrobok v originálnom balení dodanom výrobcom smie byť prepravovaný len v uzavretom prostredí (železničný vagón, kontajnery, uzavreté vozidlá). • Ak produkt nefunguje správne, prestaňte ho používať a kontaktujte zákaznícky servis na https://www.came.com/global/en/contact-us alebo prostredníctvom telefónneho čísla na webovej stránke. • Dátum výroby je uvedený vo výrobnej šarži vytlačenej na štítku produktu. V prípade potreby nás kontaktujte na https://www.came.com/global/en/contact-us. • Všeobecné podmienky predaja sú uvedené v oficiálnych cenníkoch CAME.

Pohonmy.sk

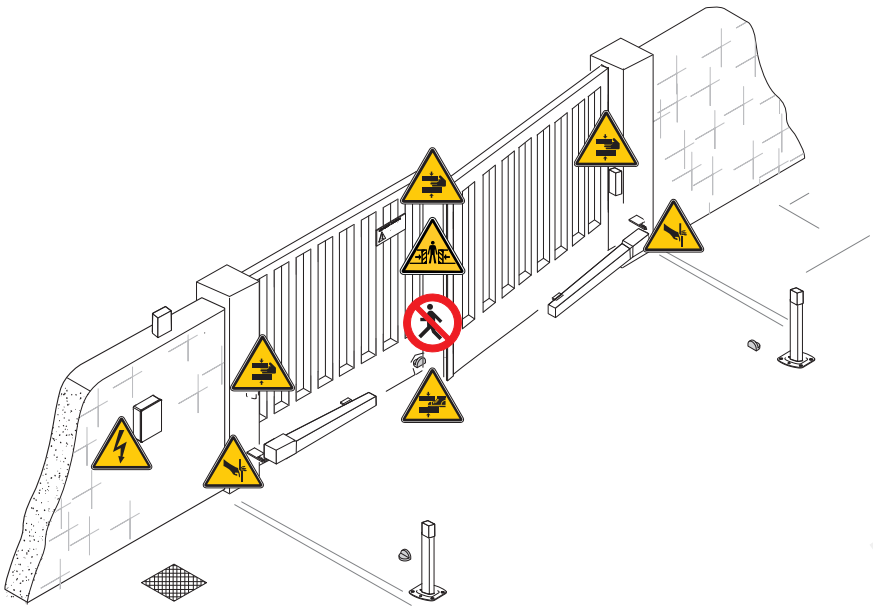

Žiadny tranzit, kým sa bariéra pohybuje.

Riziko zachytenia.

Riziko privretia rúk.

Riziko privretia nôh.

Riziko porezania rúk.

DEMONTÁŽ A LIKVIDÁCIA

CAME S.p.A. používa vo svojich priestoroch systém environmentálneho manažérstva. Tento systém je certifikovaný a je v súlade s normou UNI EN ISO 14001, aby sa zabezpečilo rešpektovanie a ochrana životného prostredia. Prosím, pokračujte v ochrane životného prostredia. V CAME to považujeme za jeden zo základov našej prevádzkovej a trhovej stratégie. Jednoducho postupujte podľa týchto stručných pokynov na likvidáciu:

LIKVIDÁCIA OBALU

Obalové materiály (kartón, plasty atď.) je možné ľahko zlikvidovať ako tuhý komunálny odpad, separovaný na recykláciu.
Pred demontážou a likvidáciou produktu si vždy prečítajte miestne platné zákony.
PRODUKT LIKVIDUJTE ZODPOVEDNE.

LIKVIDÁCIA PRODUKTU

Naše výrobky sú vyrobené z rôznych materiálov. Väčšina týchto materiálov (hliník, plast, železo a elektrické káble) je klasifikovaná ako tuhý komunálny odpad. Môžu byť separované na recykláciu a zlikvidované v autorizovaných zariadeniach na spracovanie odpadu.
Ostatné komponenty (elektronické dosky, batérie vysielačov atď.) môžu obsahovať znečisťujúce látky.
Tieto musia byť odstránené a zlikvidované autorizovanou firmou na likvidáciu odpadu a recykláciu.
Vždy je vhodné skontrolovať si konkrétne zákony, ktoré platia vo vašej oblasti.
PRODUKT LIKVIDUJTE ZODPOVEDNE.

Rohony LM

📖 Tento symbol ukazuje, ktoré časti si treba pozorne prečítať.

⚠ Tento symbol ukazuje, ktoré časti popisujú bezpečnostné problémy.

☛ Tento symbol ukazuje, čo povedať používateľom.

📖 Rozmery, pokiaľ nie je uvedené inak, sú v milimetroch.

Popis

801MP-0070
ATS30DGS - Ireverzibilný teleskopický prevodový motor 24 V s enkodérom pre krídlové brány s max. C do 200 mm s listom do 3 ma 400 kg. Šedá RAL7024.
801MP-0080

ATS50DGS - Ireverzibilný teleskopický prevodový motor 24 V s enkodérom pre krídlové brány s max. C do 200 mm s listom do 5 ma 400 kg. Šedá RAL7024.

801MP-0110
ATS30DGR - Ireverzibilný teleskopický prevodový motor 24 V s enkodérom pre krídlové brány s max. C 200 mm, s diaľkovým spúšťaním, s krídlom do 3 ma 400 kg. Šedá RAL7024.
801MP-0130

ATS30DGM - Nereverzibilný teleskopický prevodový motor 24 V s enkodérom pre krídlové brány s C max. 200 mm s krídlom do 3 ma 400 kg, pre aplikácie aj pri nízkych teplotách. Šedá RAL7024.
801MP-0140

ATS50DGM - Ireverzibilný teleskopický prevodový motor 24 V s enkodérom pre krídlové brány s C max. 200 mm s krídlom do 5 ma 400 kg, pre aplikácie aj pri nízkych teplotách. Sivá RAL7024.

Zamýšľané použitie

Riešenia pre aplikácie v obytných budovách a bytových domoch

📖 **Akákoľvek iná inštalácia a/alebo použitie, ako je uvedené v tomto návode, je zakázané.**

Pohony LM

Popis dielov

Prevodový motor

❶Držiak brány
❷Dvere pre prístup k skrutkám nastavenia konca dráhy
❸Dvierka pre prístup k uvoľňovaciemu mechanizmu
❹Plášťový konektor
❺Držiak stĺpika
❻Uvoľnite kľúč
❼Uvoľnite kábel*
❽Rezné štítky s nebezpečenstvom

* ATS30DGR

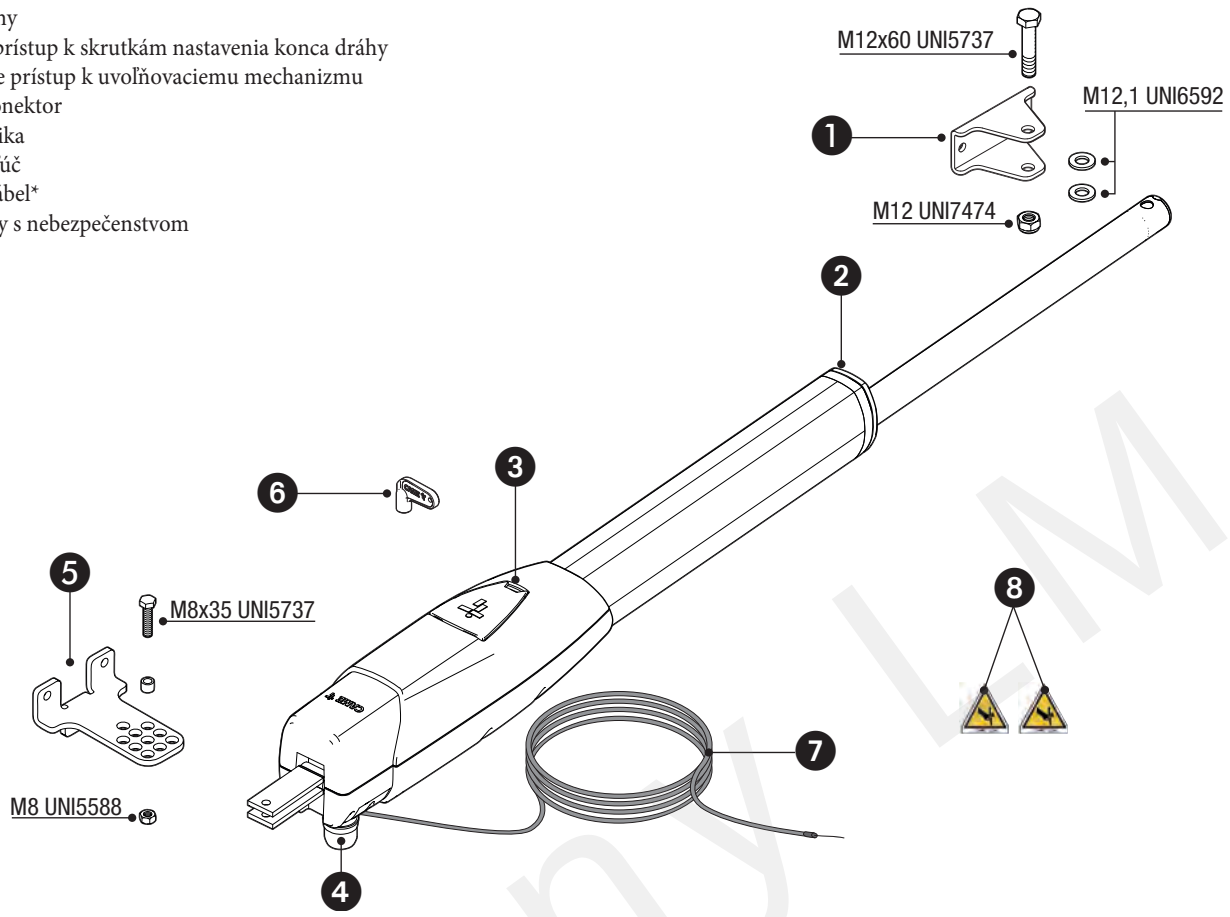

Veľkosť

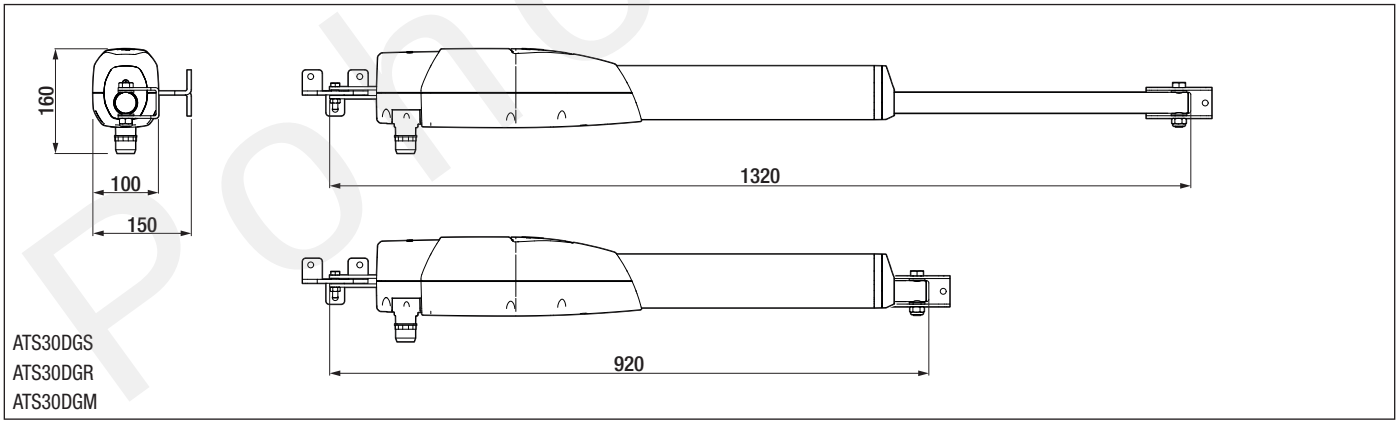

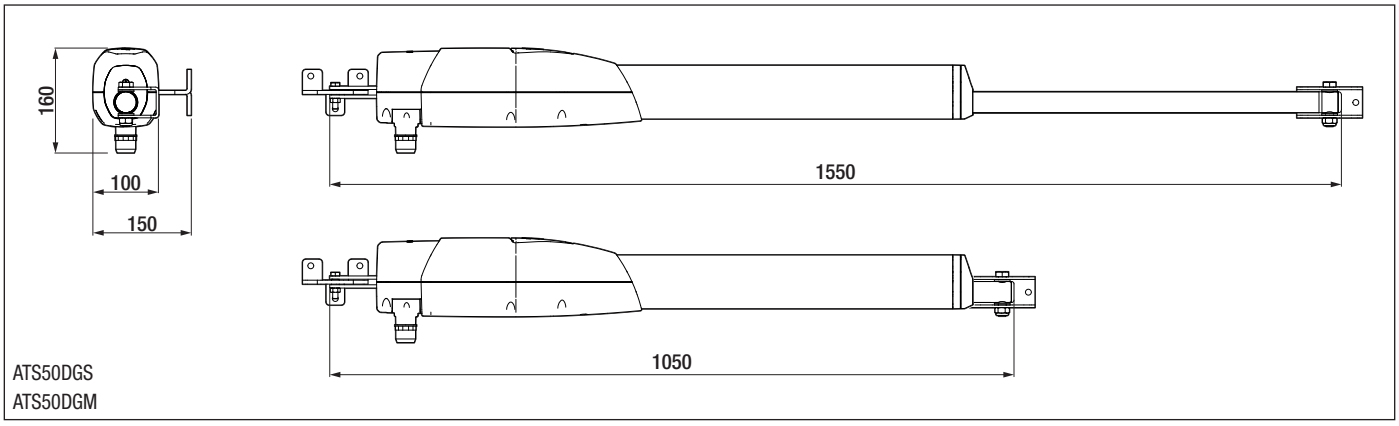

Pohony LM

Obmedzenia použitia

MODELY	ATS30DGS				ATS50DGS						ATS30DGR			
Dĺžka krídla brány (m)	3	2,5	2	-	5	4	3	2,5	2	-	3	2,5	2	-
Hmotnosť listu (kg)	400	600	800		400	500	600	800	1000		400	600	800	

MODELY	ATS30DGM				ATS50DGM					
Dĺžka krídla brány (m)	3	2,5	2	-	5	4	3	2,5	2	-
Hmotnosť listu (kg)	400	600	800		400	500	600	800	1000	

⚠ Pri krídlových bránach sa vždy odporúča inštalácia elektrického zámku. Tým sa zabezpečí spoľahlivé uzavretie krídel a ochrana častí prevodového motora. Odporúča sa to aj pre nereverzibilné prevodové motory – a je povinné, ak sú krídla dlhšie ako 2,5 m. Pre reverzibilné prevodové motory sú potrebné elektrické zámky, aby sa zabezpečilo uzavretie krídel. Inštalačný technik je zodpovedný za inštaláciu elektrického zámku, berúc do úvahy veľkosť a typ krídla (napr. obložené) a oblasť inštalácie (napr. veterné miesto).

Technické údaje

MODELY	ATS30DGS	ATS50DGS	ATS30DGR	ATS30DGM	ATS50DGM
Napájanie motora (V)	24 DC	24 DC	24 DC	24 DC	24 DC
Výkon (W)	80	80	80	80	80
Aktuálna spotreba (A)	8 MAX	8 MAX	8 MAX	8 MAX	8 MAX
Prevádzková teplota (°C)	-20 ÷ +55	-20 ÷ +55	-20 ÷ +55	-20 ÷ +55	-20 ÷ +55
Skladovacia teplota (°C)*	-20 ÷ +70	-20 ÷ +70	-20 ÷ +70	-20 ÷ +70	-20 ÷ +70
Ťah (N)	400 ÷ 3000	400 ÷ 3000	400 ÷ 3000	400 ÷ 3000	400 ÷ 3000
Čas otvárania pri 90° (s)	15 ÷ 30	15 ÷ 30	15 ÷ 30	15 ÷ 30	15 ÷ 30
Cykly/hod	CONTINUOUS OPERATION	CONTINUOUS OPERATION	CONTINUOUS OPERATION	CONTINUOUS OPERATION	CONTINUOUS OPERATION
Hladina akustického tlaku (dB A)	≤70	≤70	≤70	≤70	≤70
Stupeň ochrany (IP)	54	54	54	54	54
Trieda izolácie	I	I	I	I	I
Pomer redukcie (i)	28	28	28	28	28
Hmotnosť (kg)	7.5	8	7.5	7.5	8
Priemerná životnosť (cykly)**	120.000	120.000	120.000	120.000	120.000

(*) Pred inštaláciou produktu ho uchovávajte pri izbovej teplote, kde bol predtým skladovaný alebo prepravovaný, pri veľmi vysokej alebo veľmi nízkej teplote.
(**) Uvedená priemerná životnosť výrobku by sa mala chápať len ako orientačný odhad. Vzťahuje sa na podmienky bežného používania a tam, kde bol výrobok nainštalovaný a udržiavaný v súlade s pokynmi uvedenými v technickej príručke CAME. Priemernú životnosť produktu ovplyvňujú, a to aj výrazne, ďalšie premenné, akými sú, ale nie výlučne, klimatické a environmentálne podmienky. Priemerná životnosť produktu by sa nemala zamieňať so zárukou na produkt.

Typy káblov a minimálne hrúbky

Dĺžka kábla (m)	do 20	od 20 do 30
Motor s napájaním enkodéra 24 V DC	4G x 1.5 mm²	4G x 2.5 mm²

🕮 **Pri prevádzke pri 230 V a vonku používajte káble H05RN-F v súlade s 60245 IEC 57 (IEC); v interiéri používajte káble H05VV-F vyhovujúce norme 60227 IEC 53 (IEC). Pre napájanie do 48 V použite káble FROR 20-22 II v súlade s normou EN 50267-2-1 (CEI).**

🕮 **Ak sa dĺžky káblov líšia od dĺžok uvedených v tabuľke, definujte prierezy káblov podľa skutočného príkonu pripojených zariadení a v súlade s predpisom CEI EN 60204-1.**

🕮 **Pre viacnásobné sekvenčné zaťaženia pozdĺž tej istej čiary prepočítajte hodnoty v tabuľke podľa skutočného odberu energie a vzdialeností. Informácie o pripájaní produktov, ktoré nie sú zahrnuté v tomto návode, nájdete v dokumentácii priloženej k samotným produktom.**

Strana 7 - Návod FA02024-SK - 10/2023 - © CAME S.p.A. - Obsah tohto návodu sa môže kedykolvek a bez upozornenia zmeniť. - Preklad pôvodného návodu

INŠTALÁCIA

Nasledujúce ilustrácie sú len príklady. Priestor, ktorý je k dispozícii na montáž pohonu a príslušenstva, sa líši v závislosti od oblasti, kde je nainštalovaný. Je na inštalatérovi, aby našiel najvhodnejšie riešenie.

Výkresy sa týkajú prevodového motora inštalovaného na ľavej strane.

Predbežné operácie

Pripravte spojovacie boxy a vlnité rúrky, ktoré potrebujete pre pripojenia zo spojovacej jamy.

Počet rúrok závisí od typu systému a príslušenstva, ktoré sa bude montovať.

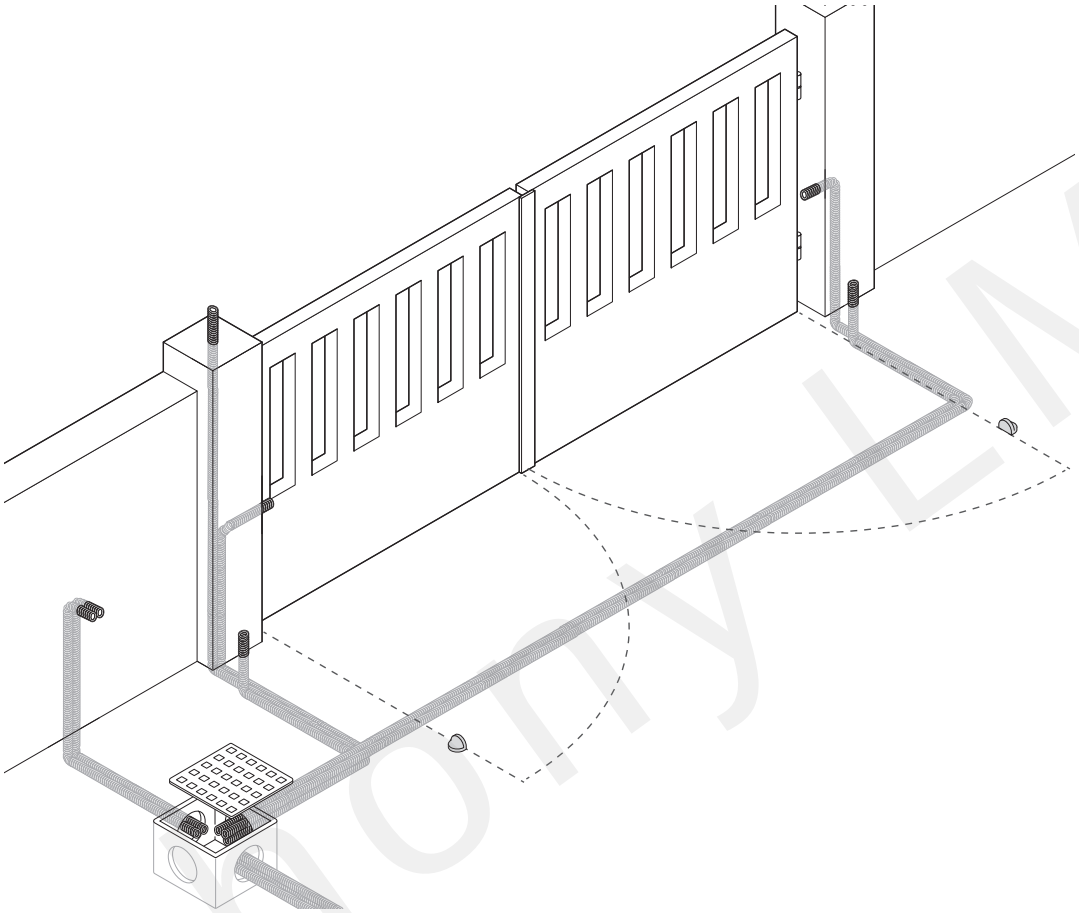

Ponony LM

Rozhodovanie o tom, kam upevniť držiaky

⚠Inštalujte s otvorenou bránou.
Manuálne otvorte krídlo brány na 90° alebo 120°.
Najprv určite, kde je potrebné umiestniť konzolu brány, potom kde je potrebné umiestniť konzolu stĺpika.

Rešpektujte hodnoty uvedené v tabuľke.

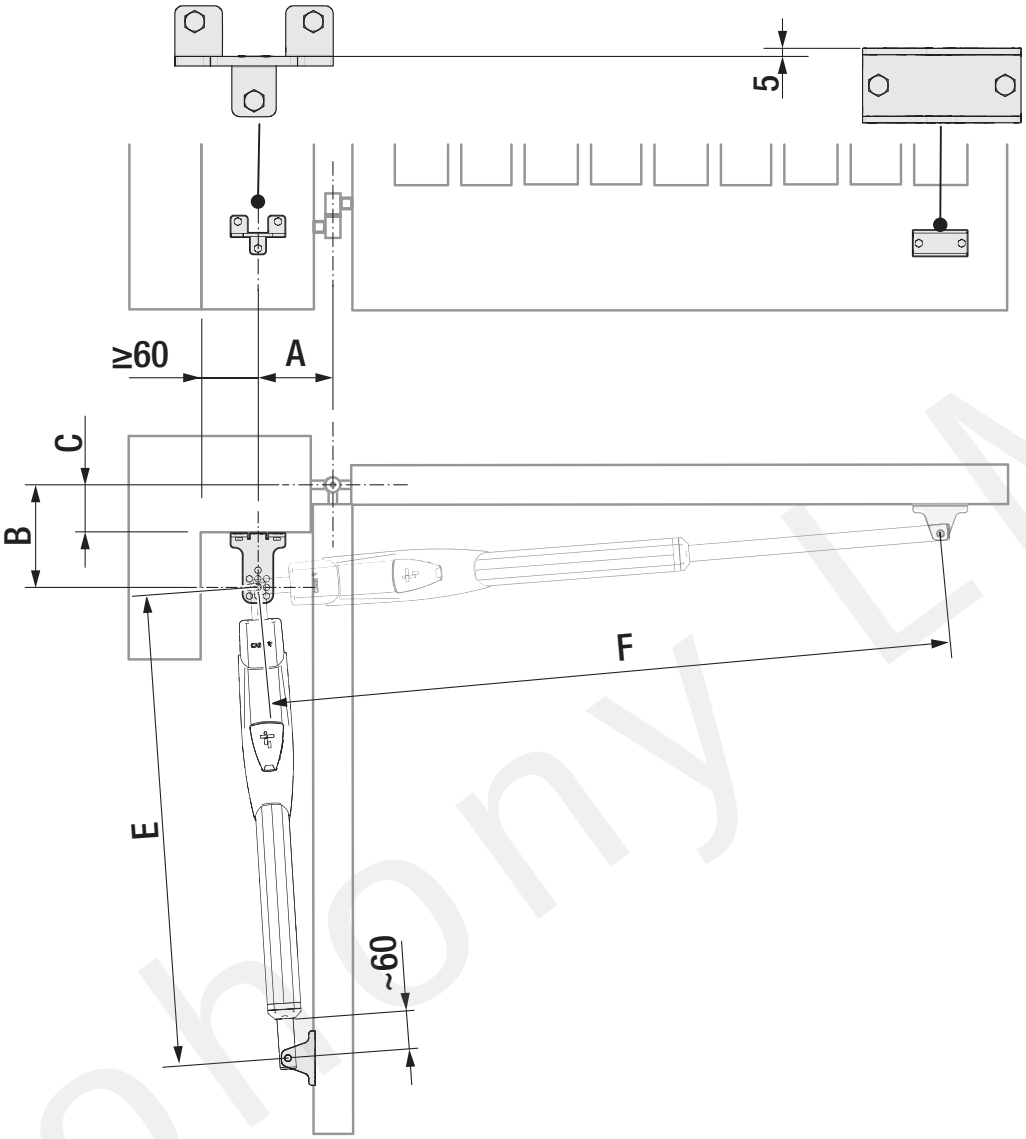

ATS30DGS ATS30DGR ATS30DGM

Otvorenie krídla brány (°)	A	B	E	F	Max. C
90°	130	130	960	1220	50
90°	150	220	910	1290	150
90°	120	270	895	1300	200
120°	180	130	910	1300	50

ATS50DGS ATS50DGM

Otvorenie krídla brány (°)	A	B	E	F	Max. C
90°	200	200	1030	1430	150
90°	200	270	1030	1510	200
120°	200	140	1030	1460	70

Pohony LM

Upevnenie konzol

Zaistite držiak stĺpika hmoždinkami a skrutkami.

📖 **Otvory na upevňovacej doske konzoly umožňujú meniť uhol otvorenia krídla brány.** Pripevnite na miesto pomocou skrutiek alebo privarte konzolu k bráne.

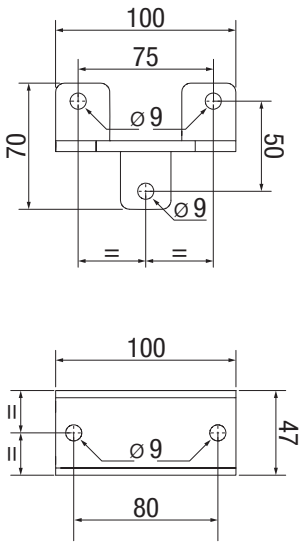

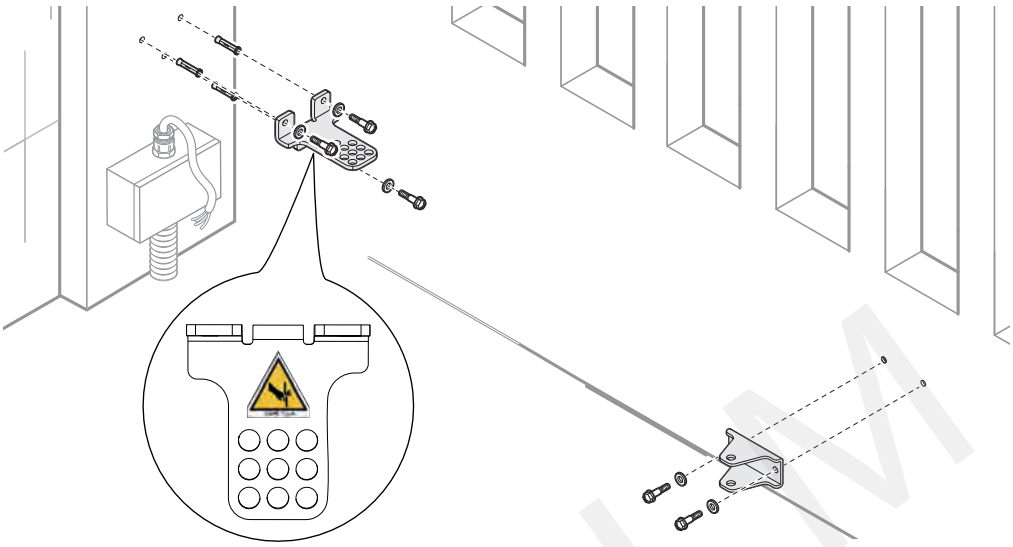

Pohony LM

Upevnenie prevodového motora

📖 Namažte všetky pohyblivé časti na pohone.

Ⓐ Samosvorná matica musí byť voľne dotiahnutá, aby neovplyvňovala pohyb teleskopického ramena s konzolou brány.

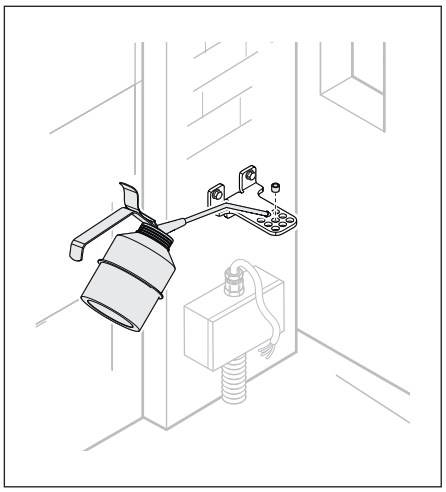

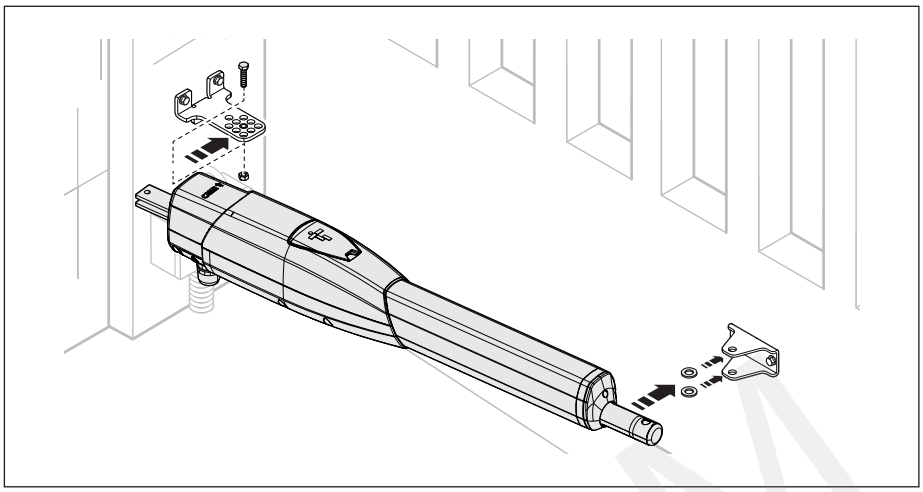

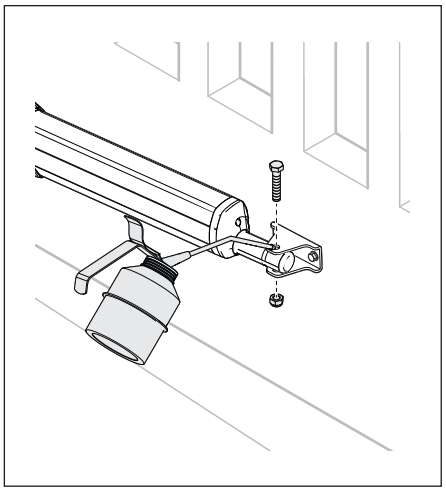

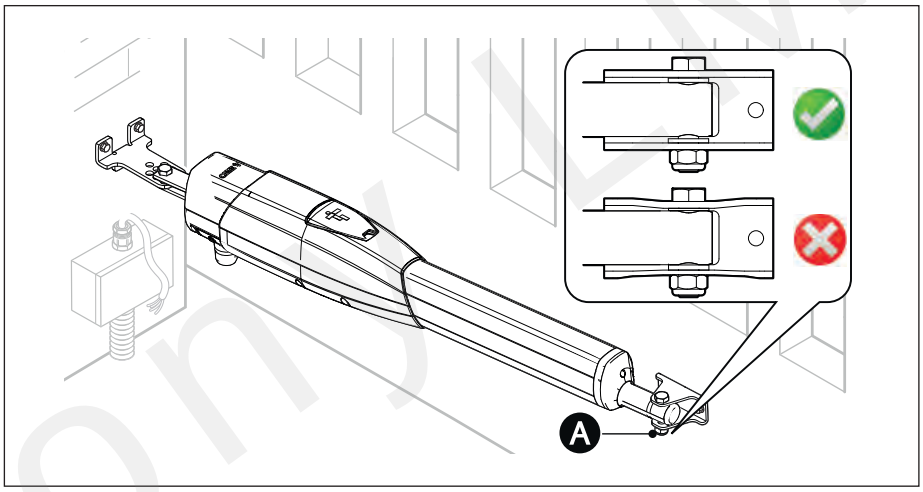

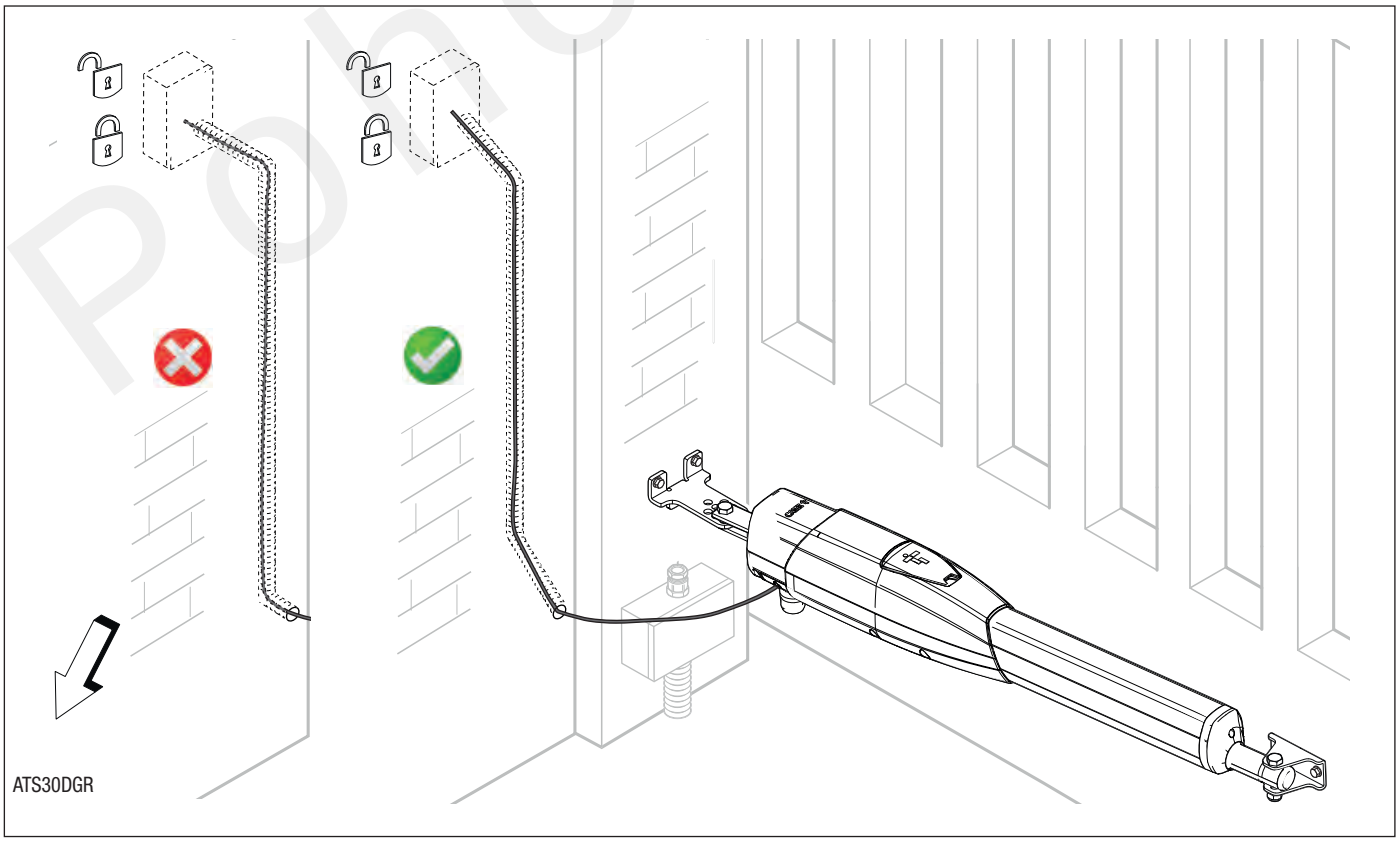

Page 11 - Návod FA02024-SK - 10/2023 - © CAME S.p.A. - Obsah tohto návodu sa môže kedykoľvek a bez upozornenia zmeniť. - Preklad pôvodného návodu

ELEKTRICKÉ PRIPOJENIA

⚠Pred prácou na ústredni odpojte sieťové napájanie a vyberte batérie, ak sú.

📖Odstráňte ochranný kryt, aby ste sa dostali ku svorkovnici.

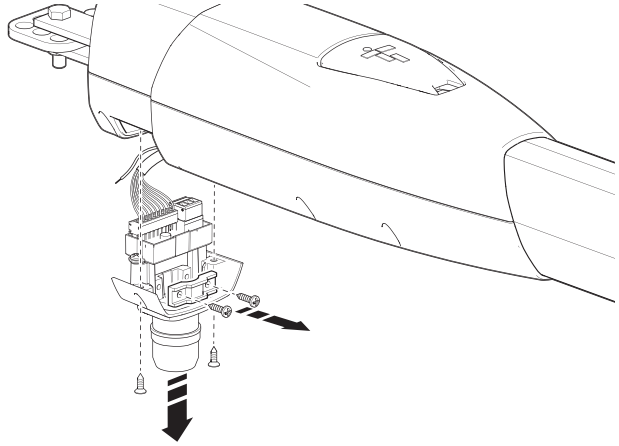

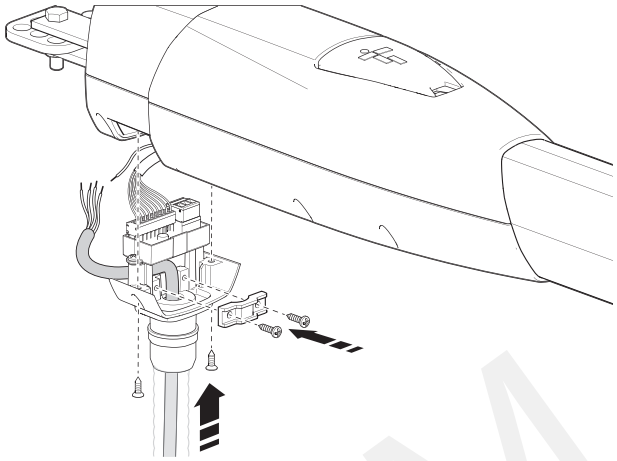

Ⓐ Ovládací panel
Ⓑ Prevodový motor oneskorený pri otváraní
Ⓒ Prevodový motor oneskorený pri zatváraní
Ⓓ 230 V AC - vstup napájania 50-60 HZ
❶ Žlto/zelený kábel

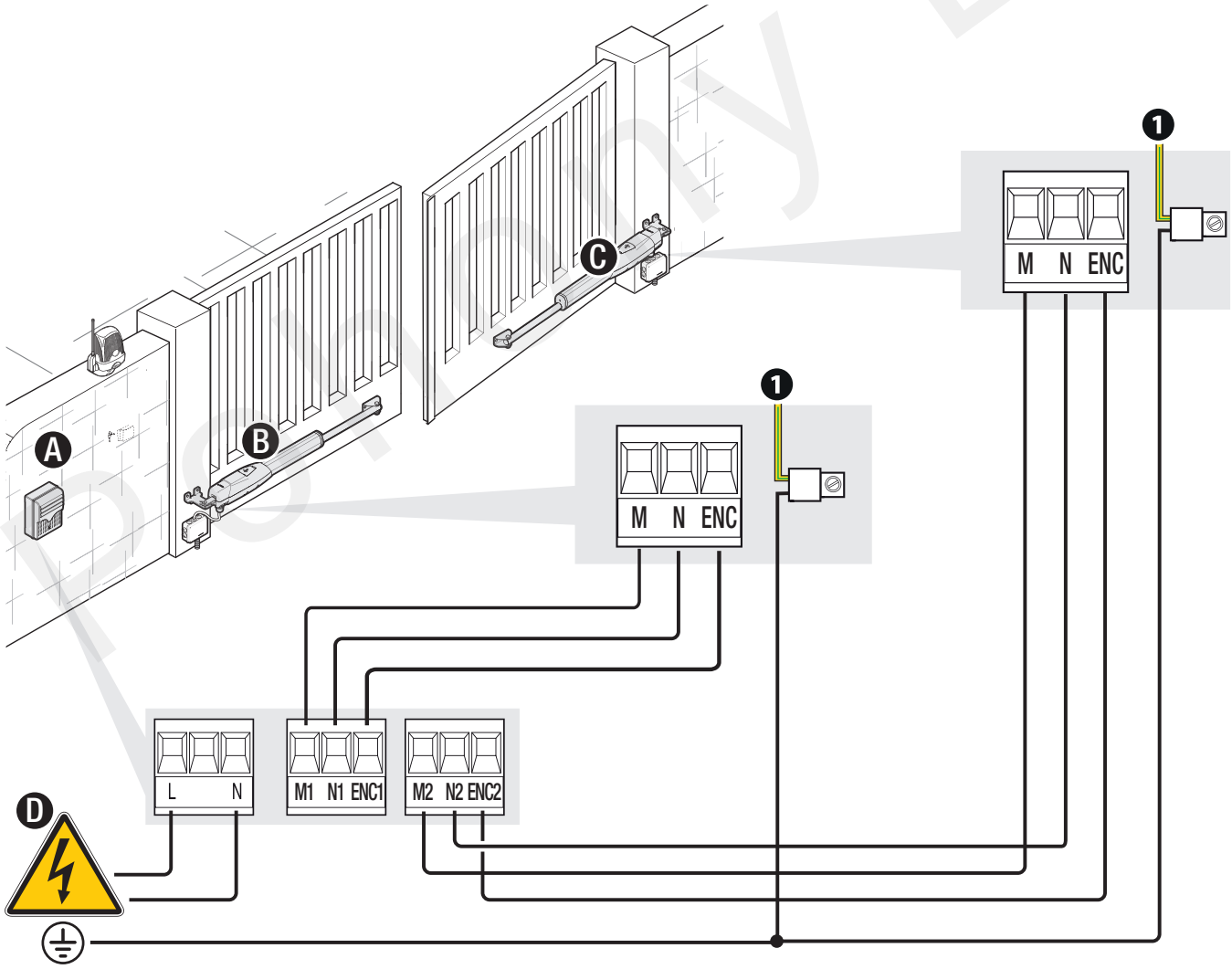

Page 12 - Návod FA02024-SK - 10/2023 - © CAME S.p.A. - Obsah tohto návodu sa môže kedykolvek a bez upozornenia zmeniť. - Preklad pôvodného návodu

Určenie koncových bodov pomocou mikro koncových spínačov

Ⓐ Tyč na určenie bodu otvorenia konca dráhy
Ⓒ Tyč na určenie koncového bodu uzávierky
Ⓜ Mikro koncové spínače

Mikrospínače sú umiestnené na vzdialených koncoch pojazdového rozsahu.

Ak chcete posunúť mikrospínač o 10 mm v oboch smeroch, otočte tyč 20-krát.

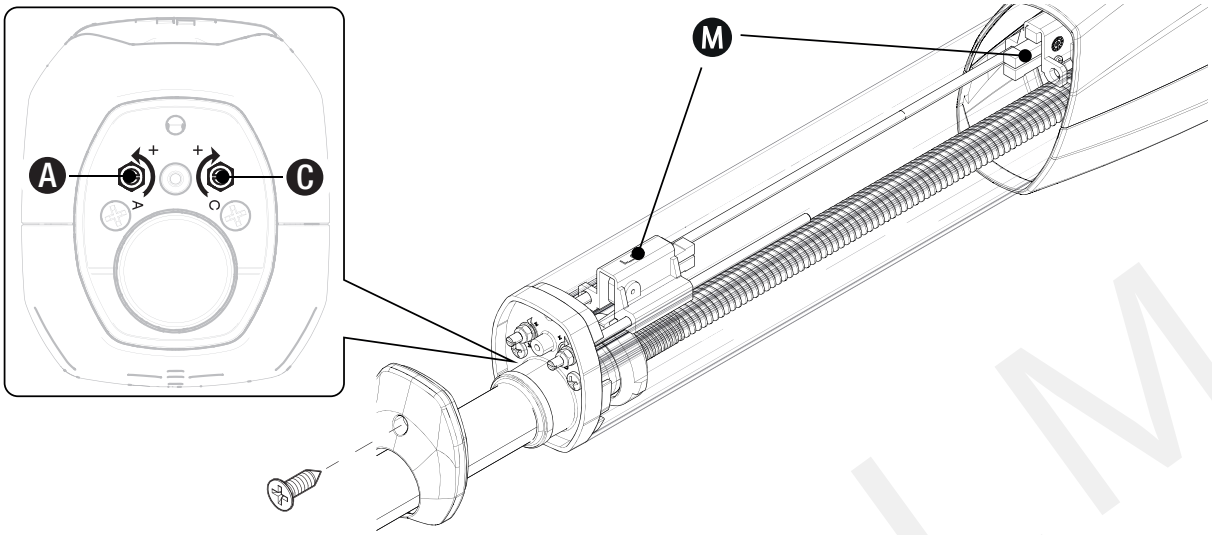

Pohony LM

Určenie otváracích koncových bodov

Tieto operácie vykonajte na oboch prevodových motoroch.

Uvoľnite prevodový motor.
Manuálne otvorte krídlo do požadovaného bodu. Odpojte 9-pólovú svorkovnicu.
Pripojte súpravu multimetra na kontrolu kontinuity ku svorkám Ra-Ra (kontakt NC); na multimetri sa ozve bzučiak.
Otáčajte hriadeľom (A) V smere hodinových ručičiek, aby ste určili koncový bod otváracej dráhy, kým sa kontakt Ra-Ra neotvorí a multimeter neprestane bzučať.

Ak chcete zväčšiť uhol otvorenia, multimeter bude opäť bzučať: otáčajte hriadeľom PROTI SMERU HODINOVÝCH ručičiek, kým multimeter neprestane bzučať.

Ak chcete zmenšiť uhol otvorenia, multimeter bude znova bzučať: otáčajte hriadeľom V smere hodinových ručičiek, kým multimeter neprestane bzučať.

Na určenie koncových bodov ponechajte maticu tyče uvoľnenú.

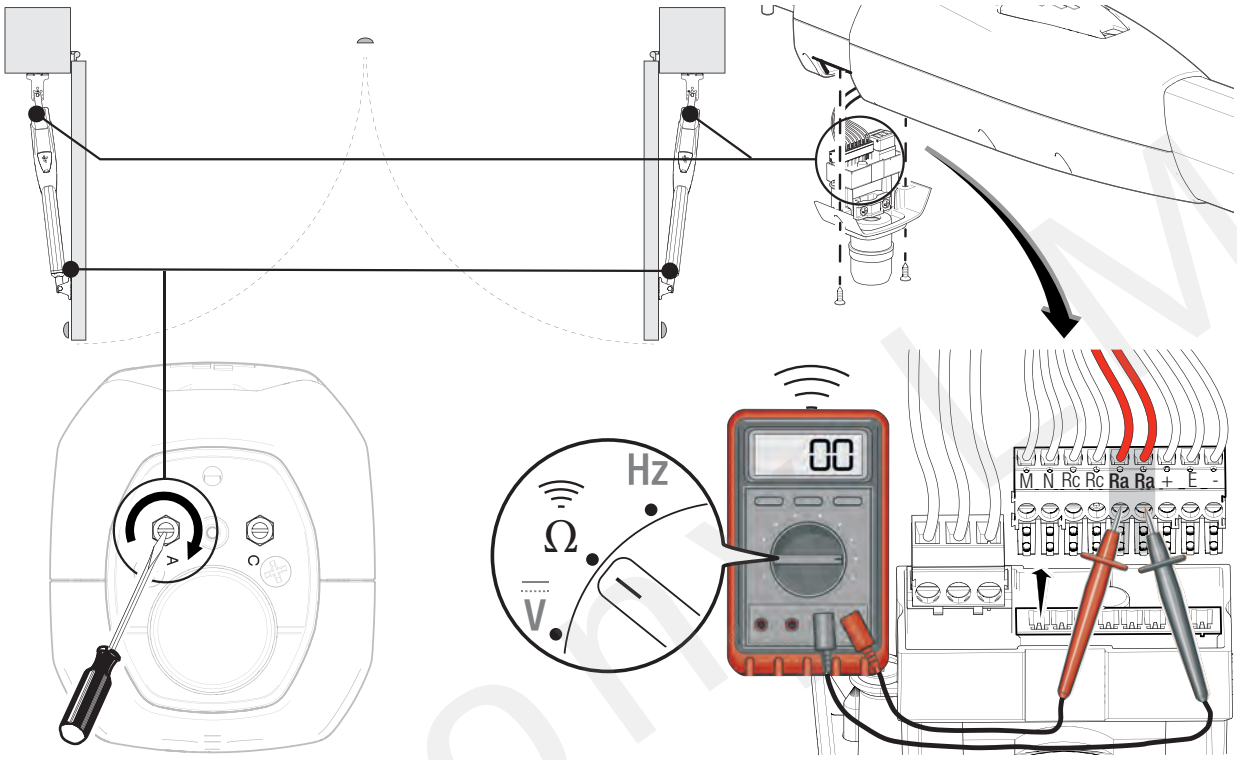

Pohon M

Určenie uzatváracích koncových bodov jazdy

Tieto operácie vykonajte na oboch prevodových motoroch.

Uvoľnite prevodový motor.
Ručne zatvorte krídlo do požadovaného bodu. Odpojte 9-pólovú svorkovnicu.
Pripojte súpravu multimetra na kontrolu kontinuity ku svorkám Rc-Rc (kontakt NC); na multimetri sa ozve bzučiak.
Otáčajte hriadeľom (C) PROTI SMERU HODINOVÝCH ručičiek, aby ste určili koncový bod dráhy zatvárania, kým sa kontakt Rc-Rc neotvorí a multimeter neprestane bzučať.

Ak chcete zmenšiť uzatvárací uhol, multimeter bude znova bzučať: otáčajte hriadeľom V smere hodinových ručičiek, kým multimeter neprestane bzučať.

Ak chcete zväčšiť uhol zatvárania, multimeter bude opäť bzučať: otáčajte hriadeľom PROTI TLUKU RUČIČIEK, kým multimeter neprestane bzučať.

Na určenie koncových bodov ponechajte maticu tyče uvoľnenú.

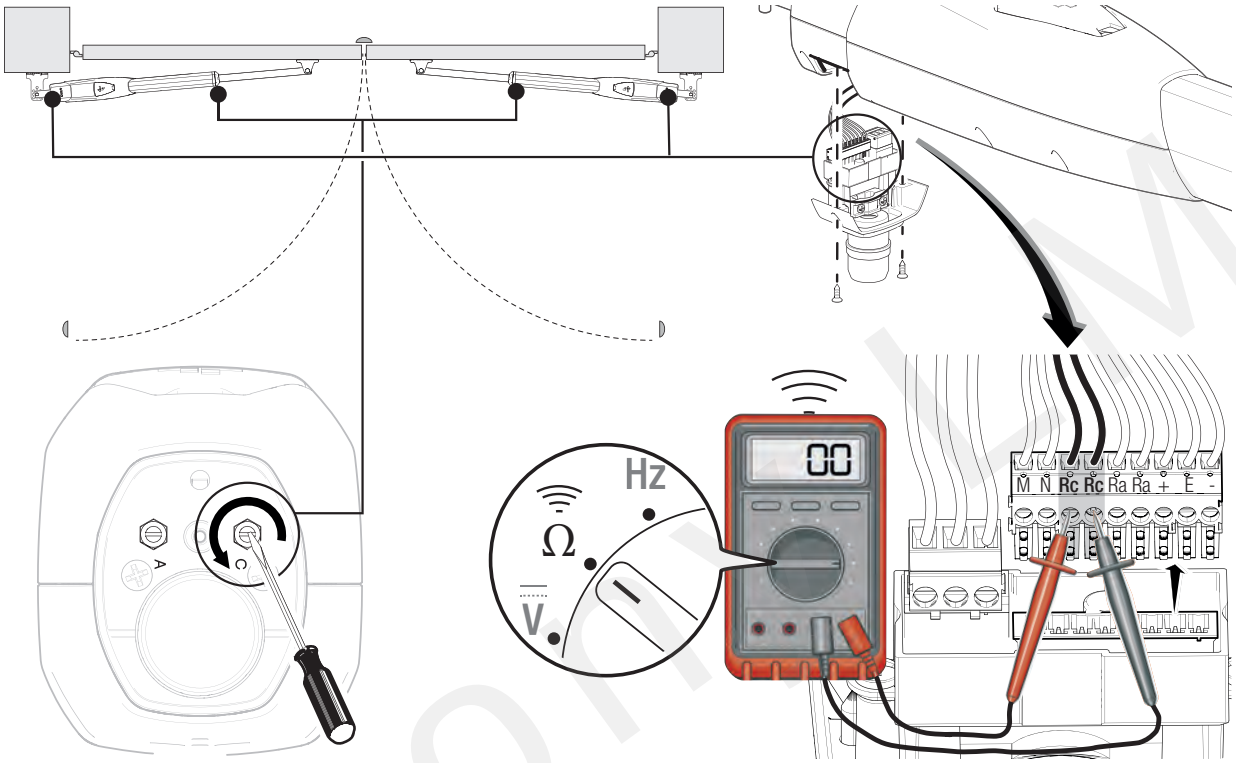

Po nastavení koncových bodov jazdy spustite samoučenie jazdy z ovládacieho panela podľa pokynov v príručke k ovládaciemu panelu.

Pohon M

Rozhodovanie o tom, kam upevniť držiaky

Zatvorte bránu ručne.
Najprv určite, kde je potrebné umiestniť konzolu brány, potom kde je potrebné umiestniť konzolu stĺpika.

Rešpektujte hodnoty uvedené v tabuľke.

Ⓐ Prídavný držiak (nie je súčasťou dodávky)

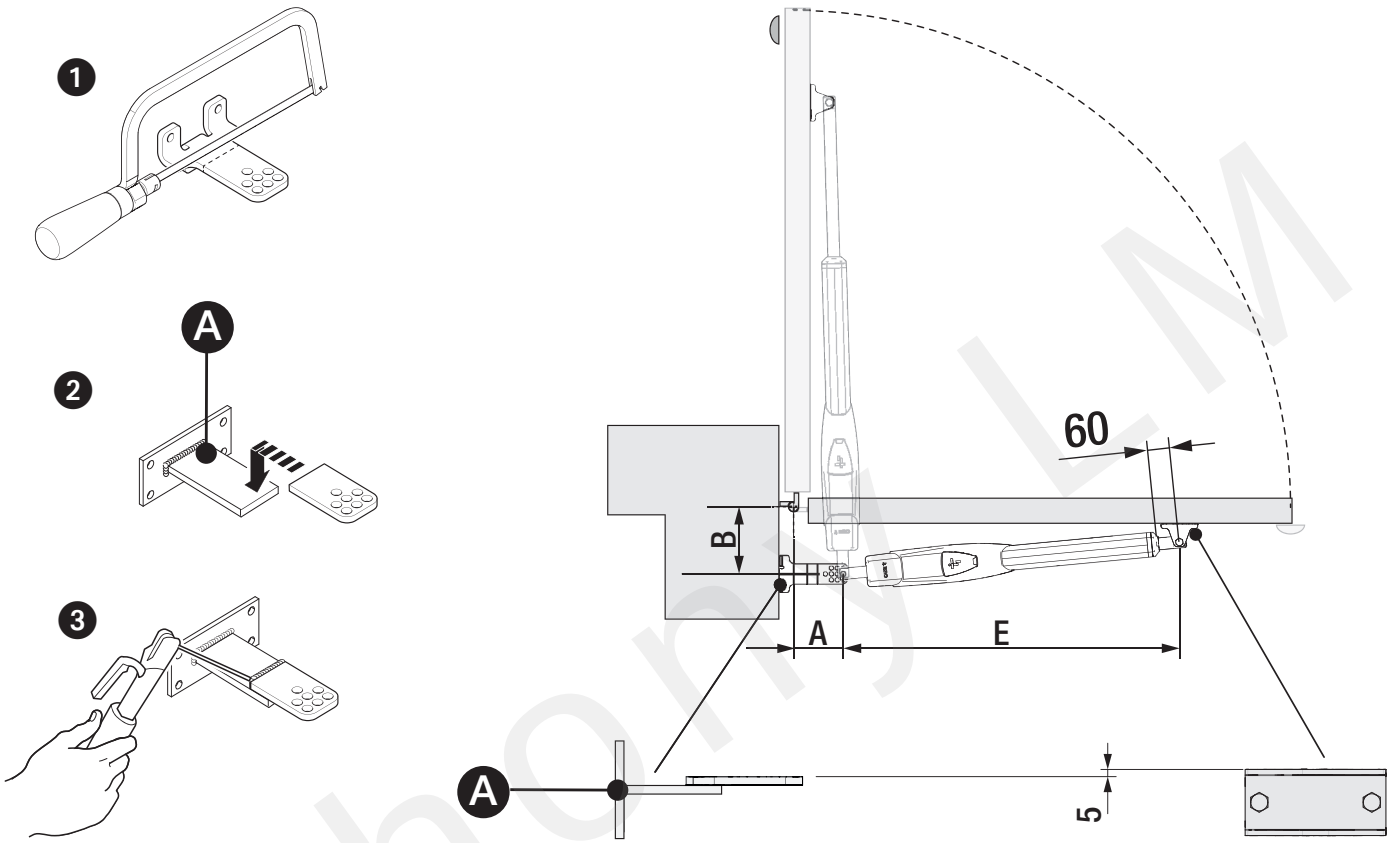

ATS30DGS ATS30DGR ATS30DGM

Otvorenie krídla brány (°)	A	B	E
90°	150	150	910

ATS50DGS ATS50DGM

Otvorenie krídla brány (°)	A	B	E
90°	200	200	1030

Pohony LM

Elektrické pripojenia

⚠Pred prácou na ústredni odpojte sieťové napájanie a vyberte batérie, ak sú.

📖Odstráňte ochranný kryt, aby ste sa dostali ku svorkovnici.

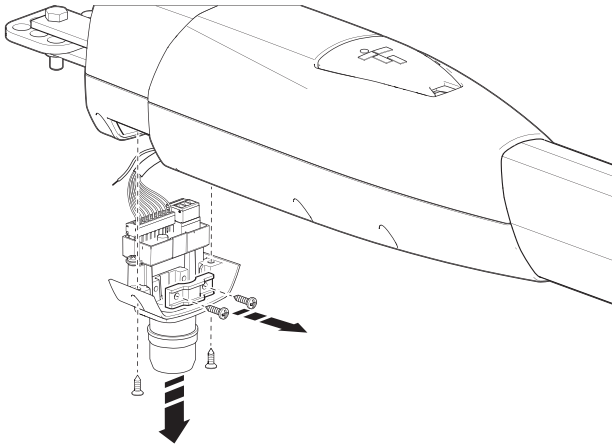

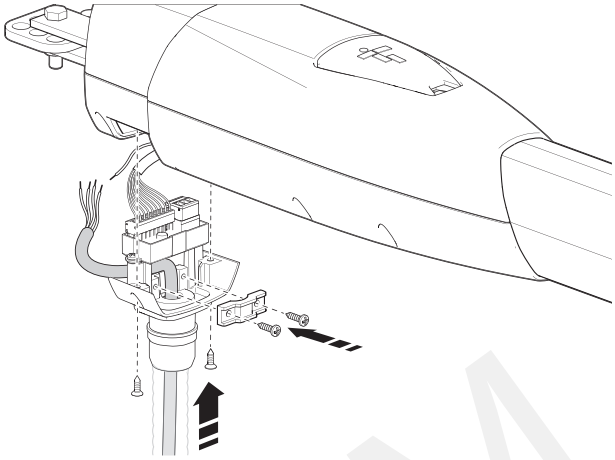

Ⓐ Ovládací panel
Ⓑ Prevodový motor oneskorený pri otváraní
Ⓒ Prevodový motor oneskorený pri zatváraní
Ⓓ 230 V AC - vstup napájania 50-60 HZ
❶Žlto/zelený kábel

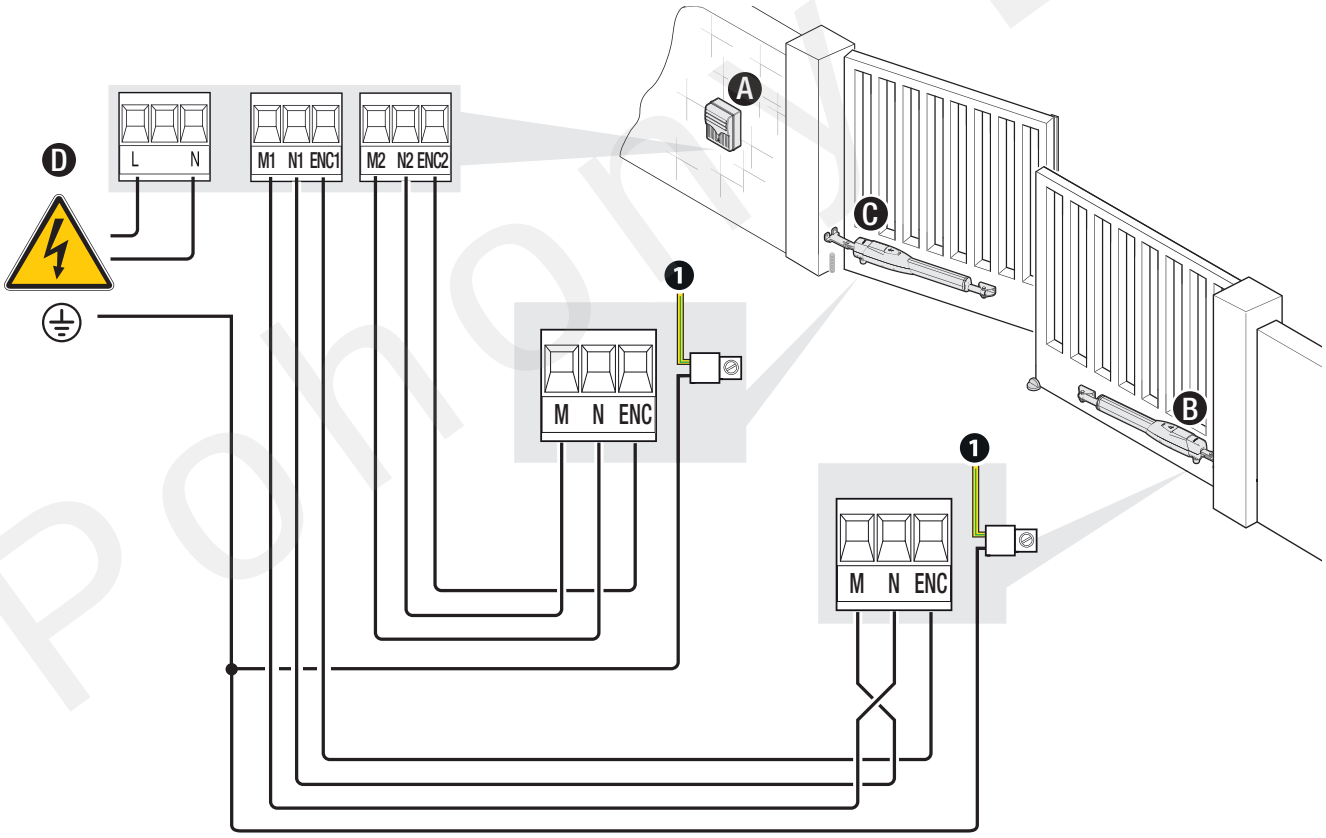

Page 17 - Návod FA02024-SK - 10/2023 - © CAME S.p.A. - Obsah tohto návodu sa môže kedykoľvek a bez upozornenia zmeniť. - Preklad pôvodného návodu

Určenie koncových bodov pomocou mikro koncových spínačov

Ⓐ Tyč na určenie koncového bodu jazdy
Ⓒ Tyč na určenie koncového bodu otvorenia
Ⓜ Mikro koncové spínače

Mikrospínače sú umiestnené na vzdialených koncoch pojazdového rozsahu.

Ak chcete posunúť mikrospínač o 10 mm v oboch smeroch, otočte tyč 20-krát.

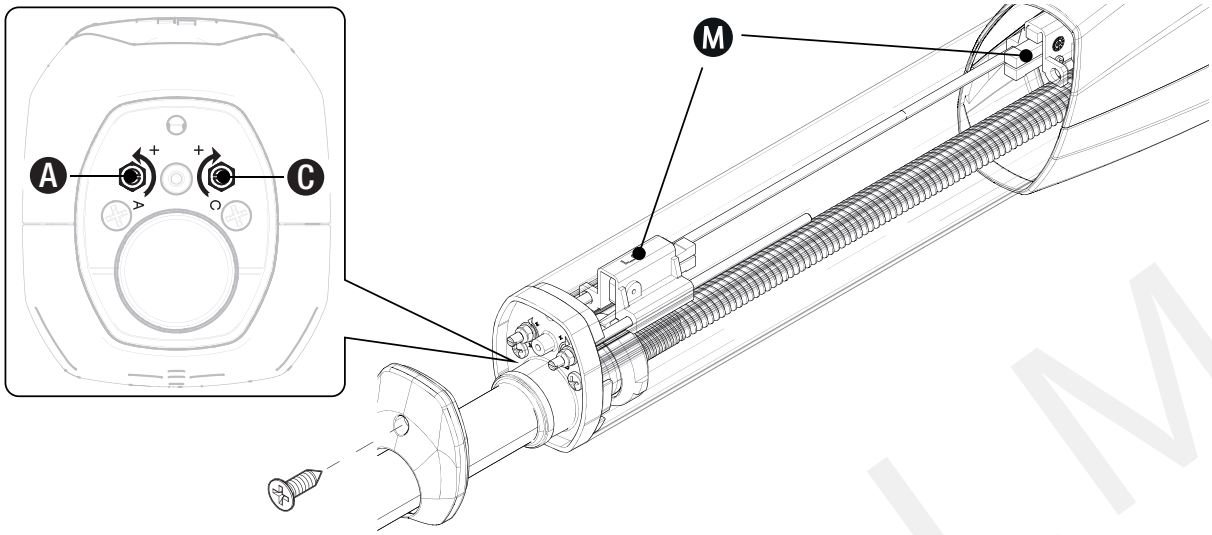

Určenie otváracích koncových bodov

Tieto operácie vykonajte na oboch prevodových motoroch.

Uvoľnite prevodový motor.
Manuálne otvorte krídlo do požadovaného bodu. Odpojte 9-pólovú svorkovnicu.
Pripojte súpravu multimetra na kontrolu kontinuity ku svorkám Rc-Rc (kontakt NC); na multimetri sa ozve bzučiak.
Otáčajte hriadeľom (C) PROTI SMĚRU HODINOVÝCH ručičiek, aby ste určili koncový bod dráhy otvárania, kým sa kontakt Rc-Rc nerozopne a multimeter neprestane bzučať.

Na určenie koncových bodov ponechajte maticu tyče uvoľnenú.

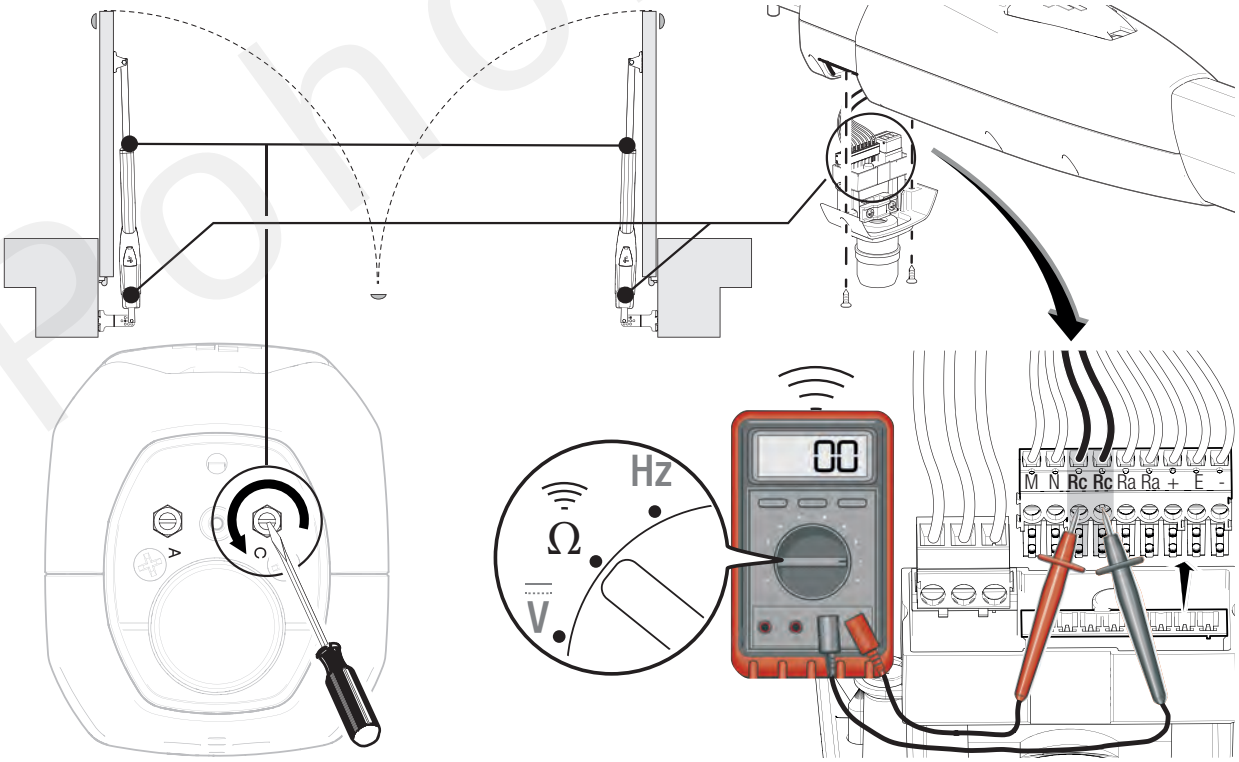

Pohony LM

Určenie uzatváracích koncových bodov jazdy

📖 **Tieto operácie vykonajte na oboch prevodových motoroch.**

Uvoľnite prevodový motor.
Ručne zatvorte krídlo do požadovaného bodu. Odpojte 9-pólovú svorkovnicu.
Pripojte súpravu multimetra na kontrolu kontinuity ku svorkám Ra-Ra (kontakt NC); na multimetri sa ozve bzučiak.
Otáčaním hriadeľa (A) V smere hodinových ručičiek určíte koncový bod zatvárania, kým sa kontakt Ra-Ra nerozopne a multimeter neprestane bzučať.

📖 **Na určenie koncových bodov ponechajte maticu tyče uvoľnenú.**

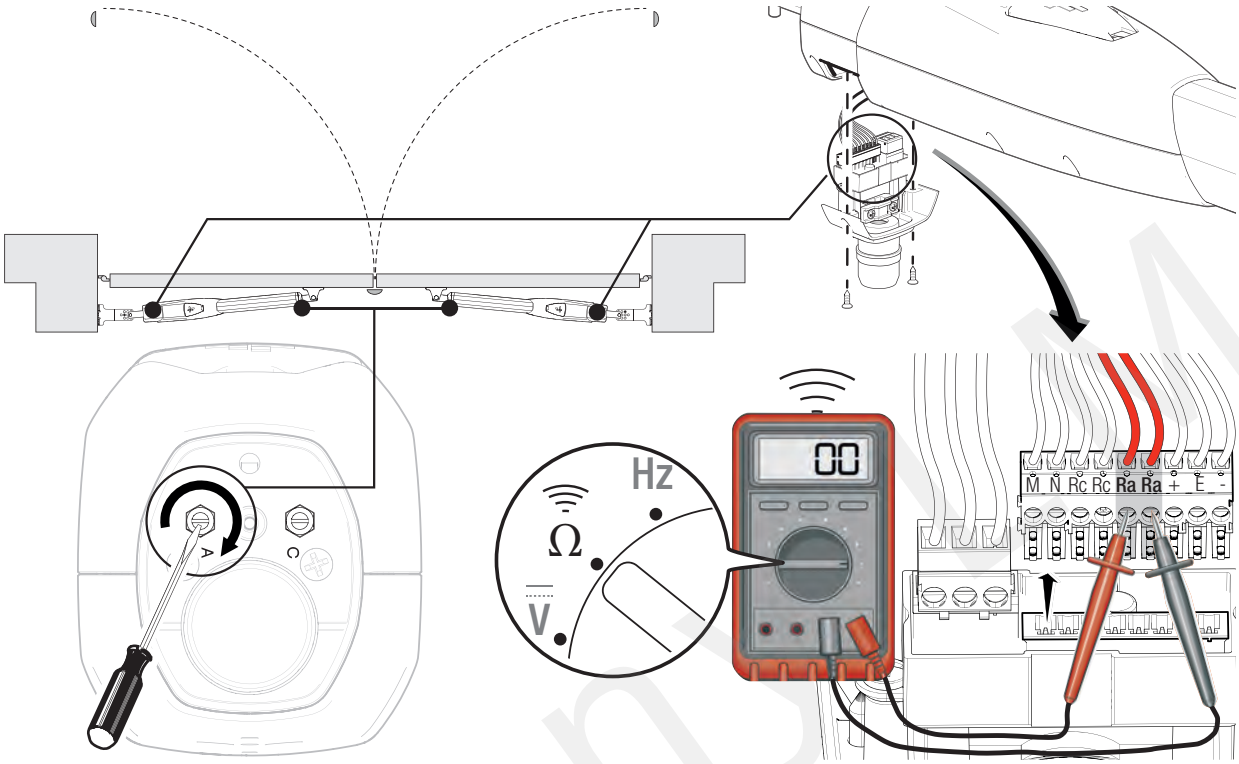

Po nastavení koncových bodov jazdy spustite samoučenie jazdy z ovládacieho panela podľa pokynov v príručke k ovládaciemu panelu.

ZÁVEREČNÉ OPERÁCIE

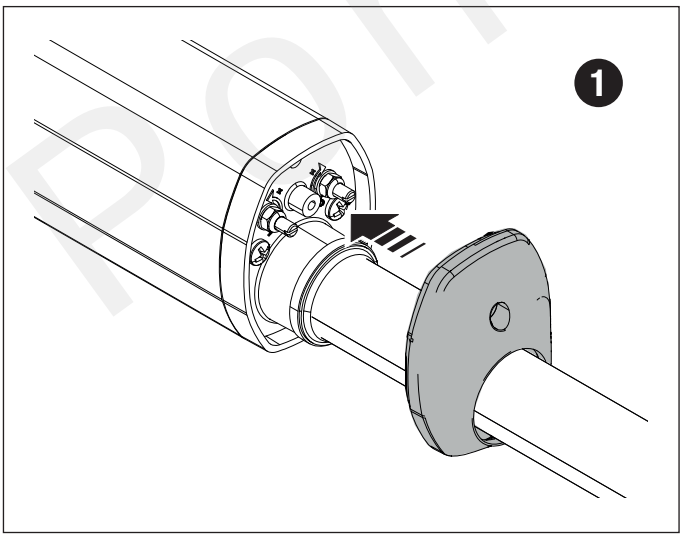

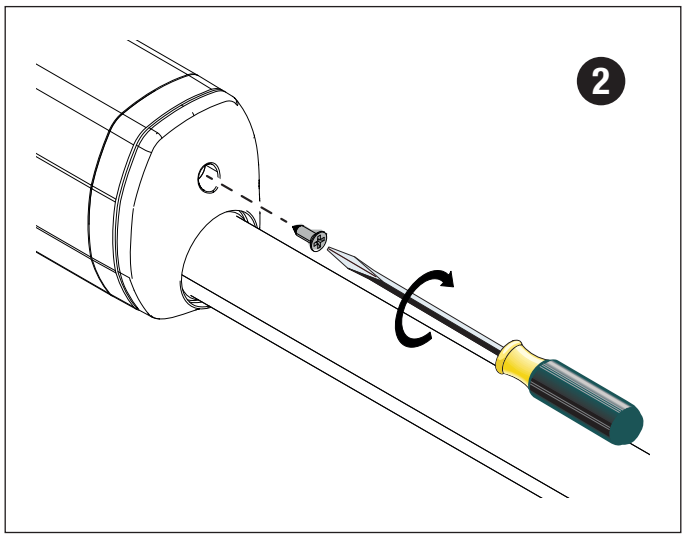

Page 19 - Návod FA02024-SK - 10/2023 - © CAME S.p.A. - Obsah tohto návodu sa môže kedykoľvek a bez upozornenia zmeniť. - Preklad pôvodného návodu

MCBF		
Modely	ATS30DGS-ATS30DGR-ATS30DGM	ATS50DGS-ATS50DGM
2 m - 800 kg	120000	-
2.5 m - 600 kg	110000	-
3 m - 400 kg	100000	-
2 m - 1000 kg	-	120000
2.5 m - 800 kg	-	110000
3 m - 600 kg	-	100000
4 m - 500 kg	-	85000
5 m - 400 kg	-	70000
Plné krídlo	-15%	-15%
Inštalácia vo veternom prostredí	-15%	-15%
Plné krídlo inštalované vo veternom prostredí	-30%	-30%

Percentá udávajú, o koľko by sa mal znížiť počet cyklov vo vzťahu k typu a počtu nainštalovaného príslušenstva.
⚠ Pred akýmkoľvek čistením alebo údržbou alebo výmenou dielov odpojte zariadenie od napájania.
⚠ Tento dokument informuje inštalatéra o kontrolách, ktoré je potrebné vykonať počas údržby.
⚠ Ak sa systém dlhší čas nepoužíva, napr. pri inštaláciách na miestach so sezónnymi uzávermi odpojte napájanie. Keď je napájanie znova pripojené, skontrolujte, či systém funguje správne.
Informácie o správnej inštalácii a nastaveniach nájdete v návode na inštaláciu produktu.
Informácie o výbere produktov a príslušenstva nájdete v našom katalógu produktov.

Každých 20 000 cyklov – alebo aspoň každých 6 mesiacov používania – je potrebné vykonať nasledujúcu údržbu.
Vykonajte všeobecnú a úplnú kontrolu dotiahnutia matíc a skrutiek.
Namažte všetky pohyblivé mechanické časti.
Skontrolujte, či výstražné a bezpečnostné zariadenia fungujú správne.
Skontrolujte akékoľvek opotrebovanie pohyblivých mechanických častí a skontrolujte, či správne fungujú.
Skontrolujte, či uvoľňovací mechanizmus funguje efektívne vykonaním manévru s voľným listom. Krídlo brány nesmie prekážať. Skontrolujte, či sú káble neporušené a správne pripojené.
Otvorte uvoľňovací otvor a vyčistite všetky nečistoty.

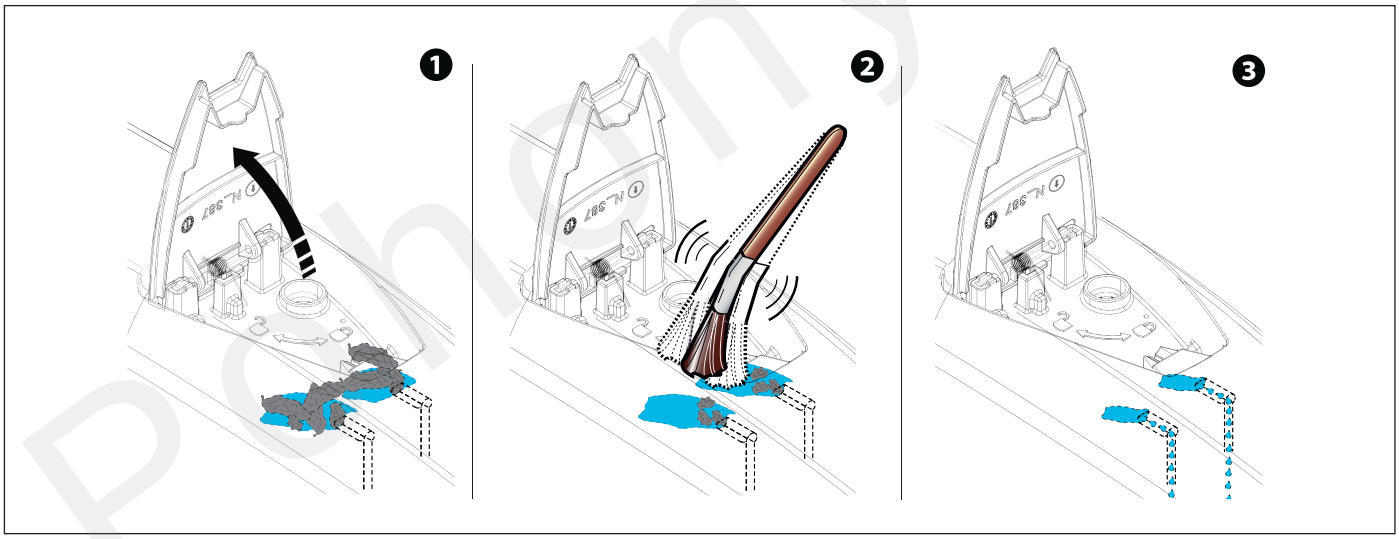

CAME
CAME.COM

CAME S.P.A.
Via Martiri della Libertà, 15
31030 Dosson di Casier
Treviso – Italy
Tel. (+39) 0422 4940
Fax (+39) 0422 4941

Page 20 - Návod FA02024-SK - 10/2023 - © CAME S.p.A. - Obsah tohto návodu sa môže kedykoľvek a bez upozornenia zmeniť. - Preklad pôvodného návodu